Monolitas joslas specifikācija.

Marka poz.		Nosaukums	Skaits	Piezīmes
		Stiegra Ø6A400, EN 10080	100	kg
		Stiegra Ø12B500, EN 10080	450	kg
		Stiegra Ø20B500, EN 10080	920	kg
poz. 1		stiegra Ø20B500; l=700	210	gb 550 150
poz. 2		stiegra Ø20B500; l=450	36	gb 100 200 150
		betons C20/25 (sīkgraudains)	7.0	m3
		loksne -t=10 GOST 19903-89, C235	15	kg

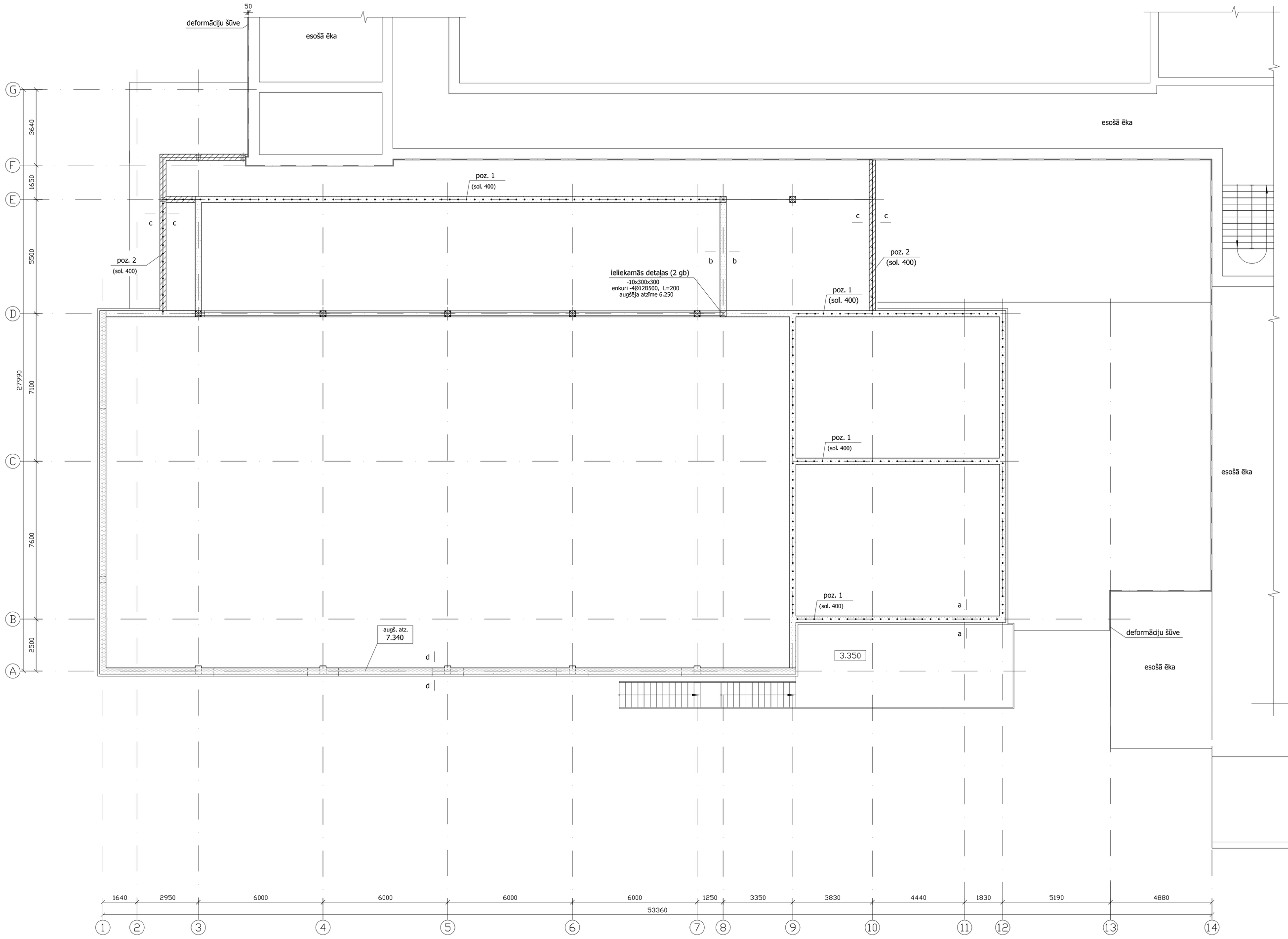

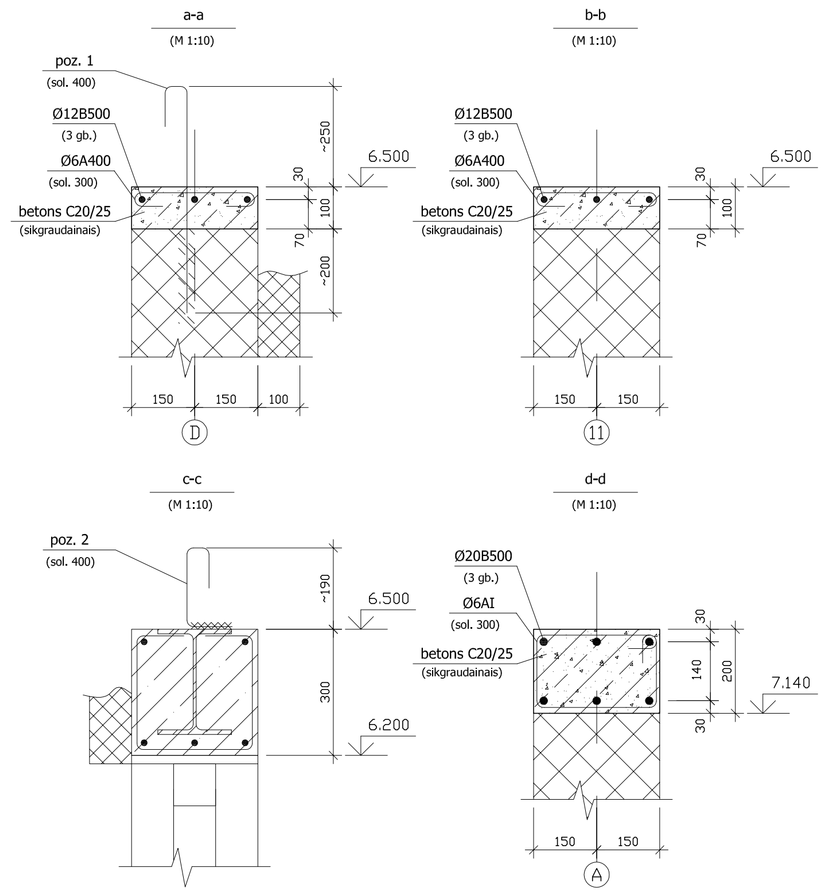

Piezīmes:

1. Vispārējos norādījumus skat. 1. lapā.

Pasūtītājs: Jaunsvirlaukas pagasta padome			Jaunsvirlaukas pamatskolas rekonstrukcija (sporta zāles piebūve). Jaunsvirlaukas pagasts, "Staļģenes pamatskola".	Stadija	Lapa	Mērogs
Šifrs:	-BK			TP	14	1:100
galv.konstr.	A. Kostins		Monolitas joslas izvietojuma shēma uz atz. 6.500.	SIA "ANK group" reģ. Nr. 2739-R		
izpild.	S. Kuzmins					

Orig. inv. Nr. | Paraksts un datums | Inv. Nr. vietā